ökostromhelden.de

Montagepaket Balkon geschraubt

für 1 Modul

Montageanleitung

Montagepaket Balkon geschraubt
für 1 Modul

Montageanleitung

ökostromhelden.de

Lieferumfang

Abbildung	Bezeichnung	Einsatzzweck
	1x Montageprofil-H 1,70m	Das Montageprofil 1,70m liegt entlang des Balkons auf und dient zur Befestigung an den Balkonstreben.
	2x Teleskopbein hinten (inkl. Schraubensatz Modul)	Das Teleskopbein wird auf das Montageprofil und an das Querstreben-Profil geschraubt.
	2x Balkongeländer Haken	Die Haken werden mit den Montageprofilen verschraubt und über das Geländer gehängt.
	6x Nutenstein-H	Nutensteine dienen dazu, Bauteile mit dem Montageprofil-H zu verbinden.
	6x Schraube M8x20	Dient zur Befestigung der Teleskop-beine sowie der Geländerhaken am Montageprofil.
	6x Federring M8	Sichert die Schraube M8 bei der Befestigung der Teleskopbeine und Geländerhaken am Montageprofil.
	2x Edelstahl-Kabelbinder	Die Kabelbinder sichern das Montageprofil-H an einer Balkonstrebe.

Montagepaket Balkon geschraubt
für 1 Modul

Montageanleitung

ökostromhelden.de

Lieferumfang

Abbildung	Bezeichnung	Einsatzzweck
	2x Gummi-Pad	Die Gummi-Pads liegen unter den Haken und schützen das Balkon-geländer
	2x Schraube M8x60	Mit diesen Schrauben wird der Haken am Balkongeländer befestigt.
	2x Sicherungsmutter M8	Die Sicherungsmuttern sorgen dafür, dass die M8x60 Schrauben sich nicht lösen können.

Montagepaket Balkon geschraubt
für 1 Modul

Montageanleitung

ökostromhelden.de

1 Montage der Geländerhaken am Solarmodul

2x Geländerhaken

2x Schraube M8x20

2x Nutenstein-H

2x Federring M8

A Setze je einen Federring auf eine Schraube M8x20 (20mm Länge des Gewindes).

B **C** Schraube anschließend die Geländerhaken am Solarmodul fest. Nutze zwei der Bohrungen auf einer der beiden langen Seiten.

Die Nutensteine bilden das Gegenstück zur Schraube und werden hinter dem Modulrahmen auf die Schrauben geschraubt.

A

B

C

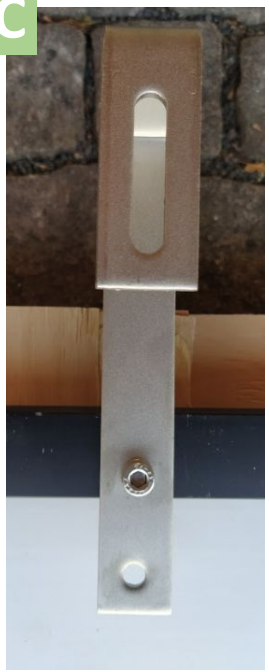

D

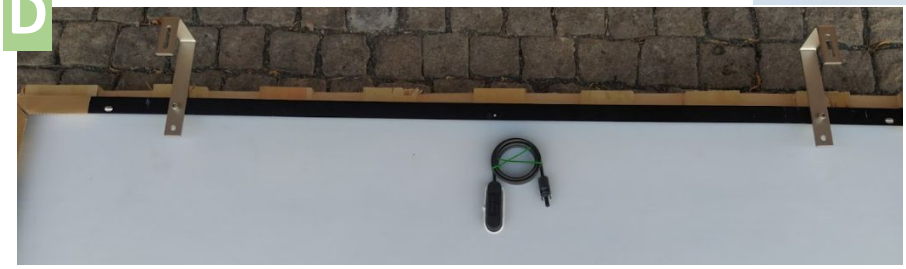

Montagepaket Balkon geschraubt
für 1 Modul

Montageanleitung

ökostromhelden.de

2 Montage der Teleskopschienen am Montageprofile

2x Teleskopbein

4x Nutenstein-H

4x Federring M8

4x Schraube M8x20

1x Montageprofil-H 1,70m

A Versehe alle 4 Schrauben M8x20 (Gewindelänge 20mm) mit einem Federring M8.

B Führe je eine Schraube mit Federring durch die Löcher in den Füßen der Teleskopbeine und schraube einen Nutenstein von hinten dagegen.

C Führe anschließend die Füße der beiden Teleskopbeine seitlich mit den Nutensteinen in das Montageprofil-H ein.

D Ziehe die Schrauben in den Füßen der Teleskopbeine leicht an. Die Füße sollten seitlich noch verschiebbar sein.

A

B

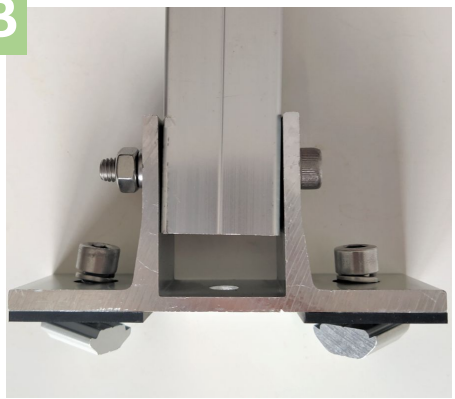

C

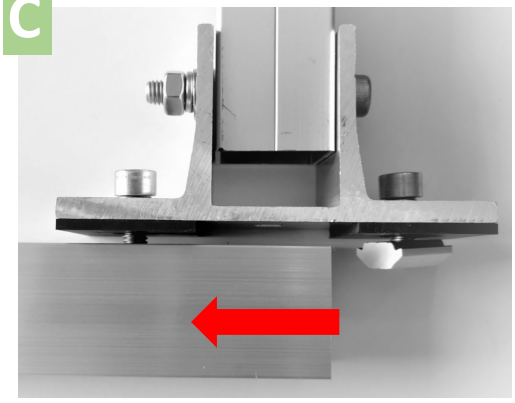

D

Montagepaket Balkon geschraubt
für 1 Modul

Montageanleitung

ökostromhelden.de

3 Montage der Teleskopbeine am Modul

A Löse zunächst die Nutensteine vom Winkel am Kopf des Teleskopbeins ab.

B Schraube anschließend die Winkel am oberen Ende des Teleskopbeins mit den Nutensteinen und Schrauben an den Bohrungen an der langen Seite des Solarmoduls fest (gegenüber den Balkonhaken).

Das Montageprofil ist nun über die Teleskopbeine mit dem Solarmodul verbunden.

A

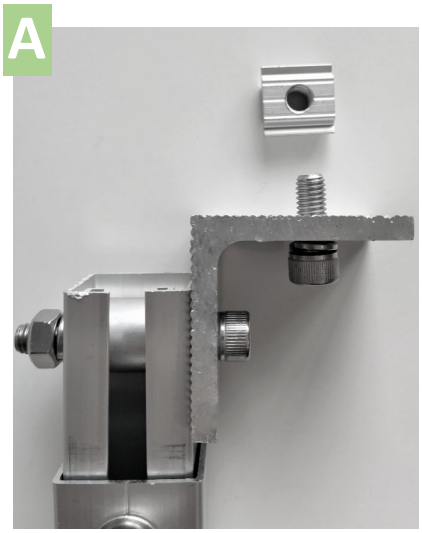

B

C

Montagepaket Balkon geschraubt
für 1 Modul

Montageanleitung

ökostromhelden.de

4 Einhängen des Moduls am Balkon und Sicherung

2x Gummi-Pad

2x Schraube M8x60

2x Sicherungsmutter M8

A Das Solarmodul wird nun mit den Haken am Balkongeländer eingehängt. Nutze die Gummi-Pads, um das Balkongeländer vor Kratzern zu schützen.

B Stecke anschließend die M8x60 Schrauben durch das Langloch am Balkonhaken und sichere diese mit der Sicherungsmutter.

A

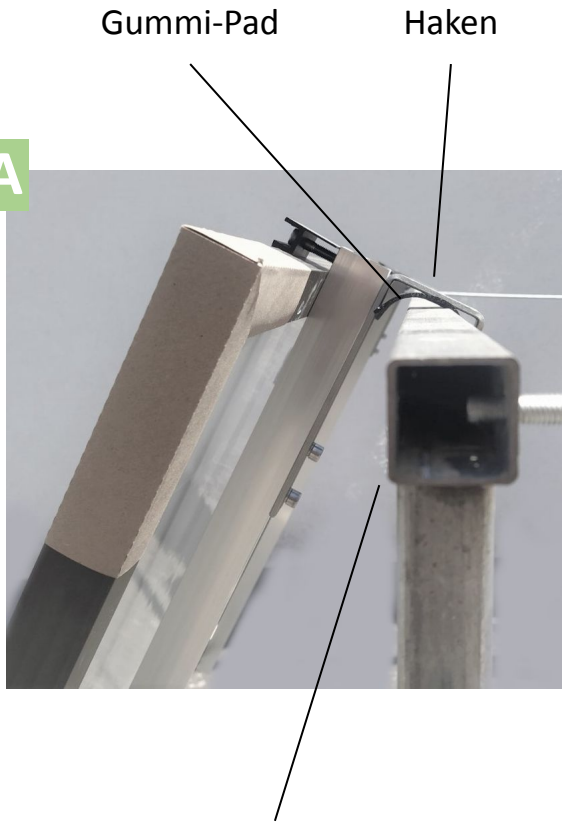

B

Montagepaket Balkon geschraubt
für 1 Modul

Montageanleitung

ökostromhelden.de

5 Befestigung des Montageprofils an der Balkonstrebe

2x Edelstahl-Kabelbinder

A Klappe nun das Montageprofil-H 1,70m nach oben, sodass das PV-Modul in einem Winkel zur Balkonwand steht. Der Balkonhaken dreht dabei um das Balkongeländer.

B Sichere anschließend das Montageprofil-H 1,70m, das unten quer am Balkongeländer aufliegt **links und rechts** mit den beiden Edelstahl-Kabelbindern an zwei geeigneten Balkonstreben.

WICHTIG: Bei vertikalen Streben muss ein Punkt genutzt werden, an dem die Kabelbinder nicht nach oben oder unten verrutschen können.

VORSICHT: Die Kabelbinder sind scharfkantig, bitte Handschuhe benutzen.

WICHTIG: Die Kabelbinder müssen fest zugezogen werden, bitte mit einer Zange kräftig zuziehen.

A

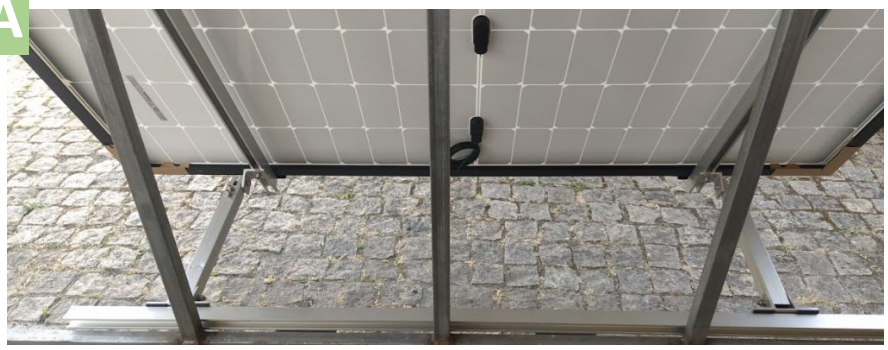

A

A

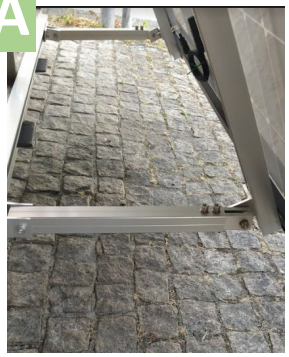

B

Montagepaket Balkon geschraubt
für 1 Modul

Montageanleitung

ökostromhelden.de

6 Einstellen der Teleskopbeine

Um das PV-Modul optimal auszurichten, kannst Du den Winkel der Teleskopbeine anpassen.
Lockere hierzu die zwei Schrauben an den Teleskopbeinen und ziehe das innenliegende Profil heraus. Ziehe die Schrauben anschließend wieder an.

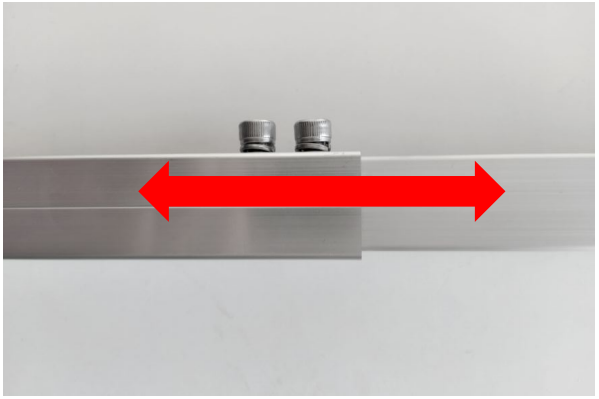

Montagepaket Balkon geschraubt
für 1 Modul

Montageanleitung

ökostromhelden.de

Allgemeine Hinweise

- Beachte und befolge die für Deinen Standort geltenden Bauvorschriften, Arbeitssicherheit - und Unfallverhütungsvorschriften, Normen und Umweltschutz Regulierungen
- Montiere das Montagepaket Balkon immer mit mindestens zwei Personen
- Prüfe vor der Montage die Statik des Balkons und des Balkongeländers
- Prüfe vor der Montage die Unversehrtheit aller im Lieferumfang enthaltenen Teile des Montagepaketes
- Überprüfe regelmäßig, dass alle Schrauben fest angezogen sind